－合いことば－
早寝　早起き　朝ごはん

２０２４年マイナー　西ブロック親善大会

1　この大会は東京連盟大会規定を準用する。
2　試合球は「東京連盟公認球」を使用する。
3　1次ラウンドPOOL A･Bは，三つ巴によるリーグ戦方式で実施する。
同率の場合は、東京連盟大会規定の【特別ルール】を用いて上位チームを決定する。
4　1次ラウンドPOOL Cについては、勝ち抜けチームが決勝ラウンドへ進出。
5　本大会は時間制を採用する。試合時間は75分で最終回を判断のうえ、90分以内とする。
6　投手の球数制限はリトル年齢とする。

１次ラウンド

8月25日

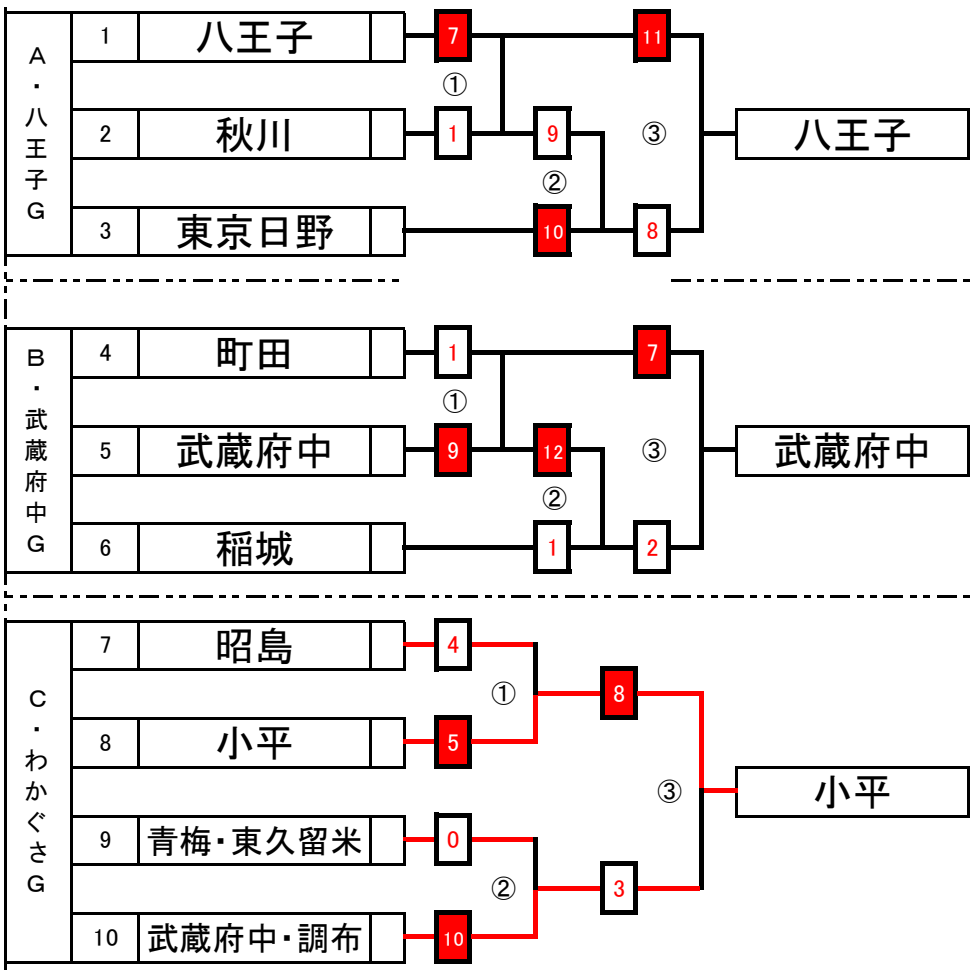

決勝ラウンド　武蔵府中G
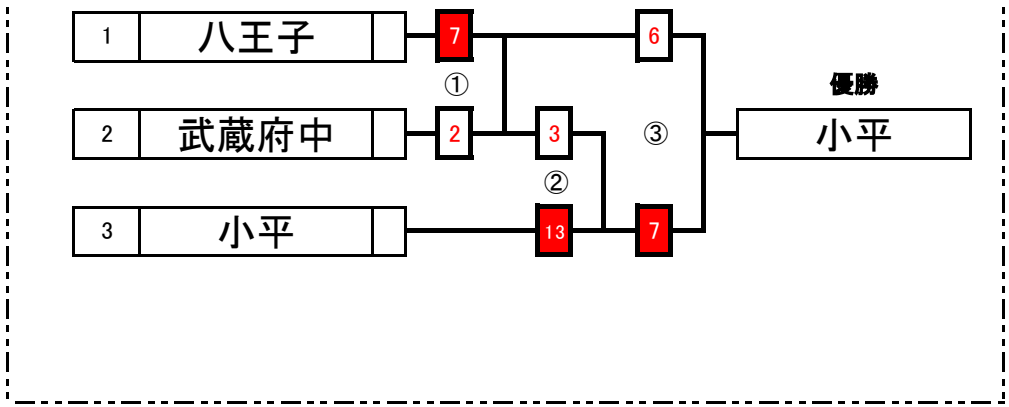
9月8日